การเตรียมงานในสำนักงาน

การเตรียมงานในสำนักงาน เป็นการวางแผน และเตรียมความพร้อมก่อนออกปฏิบัติงานในภาคสนาม โดยเมื่อได้รับมอบหมายให้ดำเนินการสำรวจบริเวณใดแล้ว นอกจากการจัดเตรียมอุปกรณ์เครื่องมือต่างๆ ดังกล่าวแล้ว ควรมีการดำเนินงาน ดังนี้

1. จัดเตรียมแผนที่แสดงสภาพป่า และแผนที่ภูมิประเทศ มาตราส่วน 1:50,000 ให้ครอบคลุมพื้นที่ที่จะดำเนินการพร้อมตารางแสดงค่าพิกัดทางภูมิศาสตร์ของหน่วยตัวอย่างบริเวณดังกล่าว

2. นำแผนที่แสดงสภาพป่ามากำหนดจุดศูนย์กลางของกลุ่มแปลงตัวอย่าง โดยใช้ค่าพิกัดของหน่วยตัวอย่างที่ได้กำหนดไว้แล้ว พร้อมกับเขียนหมายเลขลำดับกลุ่มแปลงตัวอย่าง (Cluster No.) กำกับไว้จนครอบคลุมทั่วพื้นที่

3. ทำการถ่ายทอดตำแหน่งจุดศูนย์กลางของกลุ่มแปลงตัวอย่าง จากแผนที่แสดงสภาพป่า (ตามข้อ 2) ลงบนแผนที่ภูมิประเทศ มาตราส่วน 1:50,000 เพื่อนำไปใช้ในการค้นหาตำแหน่งจุดศูนย์กลางของกลุ่มแปลงตัวอย่างในการปฏิบัติงานภาคสนามต่อไป

4. ตรวจสอบ และเตรียมการจากแบบบันทึกข้อมูลเดิม เพื่อที่จะเข้าไปทำการเก็บข้อมูลซ้ำในแปลงตัวอย่างเดิม ทั้งนี้นอกจากจะทำการตรวจสอบการทำงานที่ผ่านมา และติดตามการเปลี่ยนแปลงของทรัพยากรป่าไม้ในแปลงตัวอย่างเดิมแล้ว ยังเป็นการปรับปรุง และเพิ่มความถูกต้องแม่นยำให้กับข้อมูลเดิม เช่น ข้อมูลเกี่ยวกับชนิดของพันธุ์ไม้ และตำแหน่งของต้นไม้ เป็นต้น

5. การวางแผนการปฏิบัติงานภาคสนาม ให้พิจารณาหาจุดพักแรม (Camp) ที่สามารถจะเดินทางไปปฏิบัติงานเสร็จแล้วกลับถึงที่พักในวันเดียวได้หลายๆ กลุ่มแปลงตัวอย่าง โดยพิจารณาจากเส้นคมนาคม แหล่งแรงงานและเสบียงอาหาร เป็นต้น

ชุดบันทึกข้อมูล (Tally Sheet)

การสำรวจทรัพยากรป่าไม้ ตามรูปแบบของกลุ่มสำรวจทรัพยากรป่าไม้ ส่วนสำรวจและวิเคราะห์ทรัพยากรป่าไม้ สำนักฟื้นฟูและพัฒนาพื้นที่อนุรักษ์ มีรูปแบบวิธีการสำรวจเพื่อให้สามารถเก็บรวบรวมข้อมูลรายละเอียดต่างๆ ที่เกี่ยวข้องกับทรัพยากรป่าไม้และสภาพพื้นที่ป่าไม้ ซึ่งมีองค์ประกอบที่สำคัญและปัจจัยต่างๆ อยู่มากมาย ดังนั้นเพื่อให้การเก็บรวบรวมข้อมูลต่างๆ มีความเป็นหมวดหมู่ง่ายต่อการวิเคราะห์ประมวลผล จึงได้มีการกำหนดชุดบันทึกข้อมูล (Tally Sheet) สำหรับบันทึกข้อมูลต่างๆ ให้เป็นหมวดหมู่ขึ้นจำนวน 8 แบบ ซึ่งแต่ละแบบจะมีรายละเอียดต่างๆ แตกต่างกันไป ตามชนิดของข้อมูลที่ต้องการบันทึก แบบบันทึกข้อมูลทั้ง 8 แบบ ถือเป็น 1 ชุด สำหรับบันทึกข้อมูลในแปลงตัวอย่าง 1 แปลง ซึ่งในกลุ่มแปลงตัวอย่าง (Cluster) หนึ่งกลุ่ม ใช้จำนวน 5 ชุด จากการที่แบบบันทึกข้อมูลมีหลายแบบ และแต่ละแบบมีรายละเอียดที่จะต้องบันทึกแตกต่างกันไป ดังนั้น เพื่อให้ผู้ปฏิบัติงานสามารถเข้าใจและบันทึกข้อมูลได้อย่างถูกต้อง เป็นไปในทำนองเดียวกัน จึงได้จัดทำคำอธิบายเกี่ยวกับแบบบันทึกข้อมูล และวิธีการบันทึกข้อมูลทั้ง 8 แบบไว้ ดังนี้

ชุดบันทึกข้อมูล (Tally Sheet) 1 ชุด ประกอบด้วยแบบบันทึกข้อมูล จำนวน 8 แบบ ดังนี้ แสดงในภาคผนวก (ก)

แบบที่ 1 หัวข้อ General Information (ข้อมูลทั่วไป)

แบบที่ 2 หัวข้อ Cluster Centre Access & Site Features (การเข้าถึงจุดศูนย์กลางกลุ่มแปลงตัวอย่าง และลักษณะทั่วไปของพื้นที่)

แบบที่ 3 หัวข้อ Lichen, Moss, Seedlings & Saplings (ไลเคน มอส กล้าไม้ ลูกไม้ และสมุนไพร)

แบบที่ 4 หัวข้อ Trees (ไม้ต้น)

แบบที่ 5 หัวข้อ Bamboo, Erect Rattan & Tree Stump (ไม้ไผ่ หวายเส้นตั้ง และตอไม้)

แบบที่ 6 หัวข้อ Coarse Woody Debris, Climbing Rattan & Climbers : Transect 1 (ไม้ล้มขอนนอนไพร หวายเลื้อย และไม้เถา) เส้นที่ 1

แบบที่ 7 หัวข้อ Coarse Woody Debris, Climbing Rattan & Climbers : Transect 2 (ไม้ล้มขอนนอนไพร หวายเลื้อย และไม้เถา) เส้นที่ 2

แบบที่ 8 หัวข้อ Site Disturbance (ปัจจัยที่มีผลกระทบต่อพื้นที่)

หมายเหตุ ทำการบันทึกสมุนไพรในชุดบันทึกข้อมูล แบบที่ 3

ชุดบันทึกข้อมูล (Tally Sheet)

ตารางผนวกที่ 1 หัวข้อ General Information (ข้อมูลทั่วไป)

GENERAL INFORMATION

1

Page	of

Project ID	Cluster #	Plot Site	Measurement Date (D D M M Y Y)	GPS Plot Centre (Map) Easting	GPS Plot Centre (Map) Northing	GPS Plot Centre (Site) Easting	GPS Plot Centre (Site) Northing

	Name	Code
Crew Chief		
Recorder		

Cluster ID	

Identification	
Sample Location & Data ID	
GPS DATUM	

Map Series	
Map Sheet No.	
Cluster Centre	
Starting Point	

Province	
Code	

GPS Camp Site Easting	GPS Camp Site Northing

Tally Sheet Index (Number)

1. General Information ☐
2. Cluster Centre Access & Site Features ☐
3. Lichen, Moss, Seedlings & Saplings ☐
4. Trees ☐
5. Bamboo, Erect Rattan & Tree Stump ☐
6. CWD, Climbing Rattan & Climbers (Transect 1) ☐
7. CWD, Climbing Rattan & Climbers (Transect 2) ☐
8. Site Disturbance ☐

Landuse Type and Percent Cover

Code	Description	% Cover

Time (24 hour clock)

	Camp	Car	Plot Centre
Leave	1.	2.	4.
Arrive	6.	5.	3.

Weather

Camp Site ……

GPS Track File Name ……

Sample Plot Location Sketch Map

Sketch Map (Forest Type)

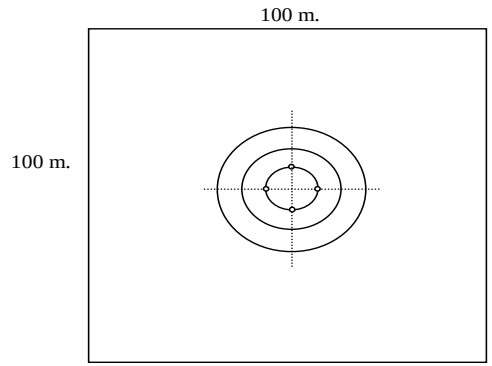

Access Notes from Camp to Starting Point (STP)

……

……

……

……

……

Comment

……

……

ตารางผนวกที่ 2 หัวข้อ Cluster Centre Access & Site Features (การเข้าถึงจุดศูนย์กลางกลุ่มแปลงตัวอย่าง และลักษณะทั่วไปของพื้นที่)

CLUSTER CENTRE ACCESS & SITE FEATURES

2

Page of

Project ID	Cluster #	Plot Site	Measurement Date (D D / M M / Y Y)	GPS Plot Centre (Map) Easting	GPS Plot Centre (Map) Northing	GPS Plot Centre (Site) Easting	GPS Plot Centre (Site) Northing

	Name	Code
Crew Chief		
Recorder		

Cluster ID

Ref. Point Details		Azimuth Ref. Point to Starting Point
Ref. Point Type (Tick one ✓)		
Tree		°
Species Code		Distance (m)
GBH (cm)		
Other		

GPS Starting Point (STP) Easting	Northing

Elevation Plot Centre (m)	
GPS	
MAP	

EPE STP	ROP	CC

SITE FEATURES

Slope (°)	Aspect

Rocky Substrates (% cover)	
Cobbles / Stones	
Bedrock	

Rel. Slope Position (Plot Centre) (Tick one ✓)	
	Crest
	Upper
	Middle
	Lower
	Depression
	Flat

Surface Shape (Tick one ✓)	
	Concave ⌒
	Convex ⌣
	Straight ⁄

Open Water (% cover)	
Flowing	
Stagnant	

Straight Line Bearing and Distance from Starting Point (STP) to Cluster Centre (CC)

Azimuth ____ (0- 359°) Distance to Cluster Centre (GPS) ____ m

Reference Outside Plot (ROP) Position Easting	Northing

ROP Details (Tick One ✓)		Azimuth ROP to Cluster Centre
Tree		°
Species Code		Distance (m)
GBH (cm)		
Other		

Reference Inside Plot (RIP) Position Easting	Northing

RIP Details (Tick One ✓)		Azimuth RIP to Cluster Centre
Tree		°
Species Code		Distance (m)
GBH (cm)		
Other		

Navigation Notes

Azimuth (°)	Distance (m)	Remark	Azimuth (°)	Distance (m)	Remark

Access Notes from Starting Point (STP) to Cluster Centre (CC)

.....
.....
.....
.....
.....
.....
.....
.....
.....
.....
.....

ตารางผนวกที่ 3 หัวข้อ Lichen, Moss, Seedlings & Saplings (ไลเคน มอส กล้าไม้ ลูกไม้ และสมุนไพร)

LICHEN, MOSS, SEEDLINGS & SAPLINGS

3

Page	of

Project ID	Cluster #	Plot Site	Measurement Date (D D M M Y Y)	GPS Plot Centre (Map) Easting	GPS Plot Centre (Map) Northing	GPS Plot Centre (Site) Easting	GPS Plot Centre (Site) Northing

	Name	Code
Crew Chief		
Recorder		

Cluster ID

Plot Radius (m) →	0.631	3.99
3.99 m		
Overall Cover Estimate by Layer (%)		
% Cover Lichen	% Cover Moss	% Cover Undergrowth

Item No.	Species Name	Species Code	Number of Seedlings (Undergrowth Height < 1.3 m) N	E	S	W	Number of Saplings Undergrowth ≥ 1.3 m GBH < 15 cm

Plot Radius (m) →	0.631	3.99

Item No.	Species Name	Species Code	Number of Seedlings N	E	S	W	Number of Saplings

Comments

……

……

……

ตารางผนวกที่ 4 หัวข้อ Trees (ไม้ต้น)

TREES

4

Page	of

Project ID	Cluster #	Plot Site	Measurement Date (D D M M Y Y)	GPS Plot Centre (Map) Easting	GPS Plot Centre (Map) Northing	GPS Plot Centre (Site) Easting	GPS Plot Centre (Site) Northing	Plot Radiuss (m)
								17.84

	Name	Code
Crew Chief		
Recorder		

Cluster ID	

Item No.	Species Name	Species Code	Position: Azimuth (°)	Position: Distance (m)	Live / Dead	Stand / Fall	GBH (cm) (⩾ 15 cm)	M / E	Total Height (m)	M / E	Number of Logs	Timber Quality (1)*	Crown Class (2)*	Crown Condition (3)*	Estimated Crown Width (m): N	Estimated Crown Width (m): E	Estimated Crown Width (m): S	Estimated Crown Width (m): W	Crown Height (m)	Lichen Loading (%)	Orchid (Y / N)	Remark

(1)* Timber Quality		
Code	GBH (cm)	Remarks
10	15 - 45	11 = Sound
20	45 - 100	12 = Cull
11, 12, 13	> 100	13 = Firewood

(2)* Crown Class	
Code	Definition
D	Dominant
C	Co-dominant
I	Intermediate
S	Suppressed

(3)* Crown Condition	
Code	Definition
G	Good
M	Medium
P	Poor

Comment

……

……

……

……

……

ตารางผนวกที่ 5 หัวข้อ Bamboo, Erect Rattan & Tree Stump (ไม้ไผ่ หวายเส้นตั้ง และตอไม้)

BAMBOO, ERECT RATTAN & TREE STUMP

5

Page	of

Project ID	Cluster #	Plot Site	Measurement Date (D D M M Y Y)	GPS Plot Centre (Map) Easting	GPS Plot Centre (Map) Northing	GPS Plot Centre (Site) Easting	GPS Plot Centre (Site) Northing	Plot Radius (m)
								12.62

	Name	Code
Crew Chief		
Recorder		

Cluster ID

Item No.	Species Name	Species Code	BAMBOO			ERECT RATTAN					TREE STUMP				Remark
			Number of Culms	Ave. GBH (cm)	Ave. Length (m)	Number of Stems	Min. GBH (cm)	Max. GBH (cm)	Ave. GBH (cm)	Ave. Length (m)	Girth (cm)	Height (cm)	Old / New	Live / Dead	

Comments .....

.....

.....

.....

ตารางผนวกที่ 6 หัวข้อ Coarse Woody Debris, Climbing Rattan & Climbers : Transect 1 (ไม้ล้มขอนนอนไพร หวายเลื้อย และไม้เถา) เส้นที่ 1

COARSE WOODY DEBRIS, CLIMBING RATTAN & CLIMBERS
TRANSECT 1

6

Page	of

Project ID	Cluster #	Plot Site	Measurement Date (D D M M Y Y)	GPS Plot Centre (Map) Easting	GPS Plot Centre (Map) Northing	GPS Plot Centre (Site) Easting	GPS Plot Centre (Site) Northing

	Name	Code
Crew Chief		
Recorder		

Cluster ID

ROUND PIECES

Random Azimuth ___ 0 - 359 ° Horizontal Length Observed ___ m out of 1 7 8 4 m

Item No.	Species Name	Species Code	Girth (cm)	M/E	Tilt Angle (°)	M/E	(Tick One ✓) CWD	Rattan	Climber

ACCUMULATION OR ODD-SHAPED PIECES

Item No.	On Transect Horizontal Length (cm)	M/E	Vertical Depth (cm)	M/E	(Tick One ✓) CWD	Rattan	Climber	Piece type (Tick One ✓) Acc.	Odd

Comments

.....
.....
.....
.....
.....
.....
.....
.....

ตารางผนวกที่ 7 หัวข้อ Coarse Woody Debris, Climbing Rattan & Climbers : Transect 2 (ไม้ล้มขอนนอนไพร หวายเลื้อย และไม้เถา) เส้นที่ 2

COARSE WOODY DEBRIS, CLIMBING RATTAN & CLIMBERS
TRANSECT 2

7

Page	of

Project ID	Cluster #	Plot Site	Measurement Date (D D M M Y Y)	GPS Plot Centre (Map) Easting	GPS Plot Centre (Map) Northing	GPS Plot Centre (Site) Easting	GPS Plot Centre (Site) Northing

	Name	Code
Crew Chief		
Recorder		

Cluster ID

ROUND PIECES

Random Azimuth ____ 0 - 359 ° Horizontal Length Observed ____ m out of 1 7 8 4 m

Item No.	Species Name	Species Code	Girth (cm)	M/E	Tilt Angle (°)	M/E	(Tick One ✓) CWD	Rattan	Climber

ACCUMULATION OR ODD-SHAPED PIECES

Item No.	On Transect Horizontal Length (cm)	M/E	Vertical Depth (cm)	M/E	(Tick One ✓) CWD	Rattan	Climber	Piece type (Tick One ✓) Acc.	Odd

Comments

.....

.....

.....

.....

.....

.....

.....

.....

ตารางผนวกที่ 8 หัวข้อ Site Disturbance (ปัจจัยที่มีผลกระทบต่อพื้นที่)

8

SITE DISTURBANCE

Page	of

Project ID	Cluster #	Plot Site	Measurement Date (D D M M Y Y)	GPS Plot Centre (Map) Easting	GPS Plot Centre (Map) Northing	GPS Plot Centre (Site) Easting	GPS Plot Centre (Site) Northing	Plot Radius (m)
								17.84

	Name	Code
Crew Chief		
Recorder		

Cluster ID

Group A

Item No.	Activity	Severity (Tick One ✓) L	M	H	% Cover	Remarks	Description
1	Agriculture						Specify Crops Cultivated
2	Aquaculture						
3	Collecting NTFPs						Specify (Bamboo, Vegetation, Mushroom, Rattan, etc....)
4	Dam Construction						
5	Settlement Area						Specify Type of Settlement
6	Facility Construction						Specify Type of Facility
7	Forest Fire						
8	Livestock Grazing						Specify Type of Livestock
9	Mining						Specify Minerals
10	Excavation						Specify (Laterite Soil, Soil, Sand, Rock, etc…..)
11	Wildlife Damage						Specify Type of Damage and Animal Involved
12	Pest & Disease						Specify Name of Pest (if known)
13	Pollution						Specify: Water or Air
14	Road Construction						L = Path, M = Patrolling Rd., H = Permanent Rd.
15	Storms						
16	Other (Specify)						

Group B

Item No.	Activity	Observed (Tick One ✓) Yes	No	% Cover	Potential (Tick One ✓) Yes	No	Remarks
1	Erosion						
2	Flooding						
3	Landslide						

Group C

Item No.	Activity	No. of Stumps	Remarks
1	Logging		

Notes: Severity: L = Lower Vgetation Damaged or Removed.
M = Lower Vegetation, Seedlings and Saplings Damaged or Removed.
H = All Vegetation Damaged or Removed.